0 602 240 101

Issue / Stand } 10-06-15

Fig./Abb. 1

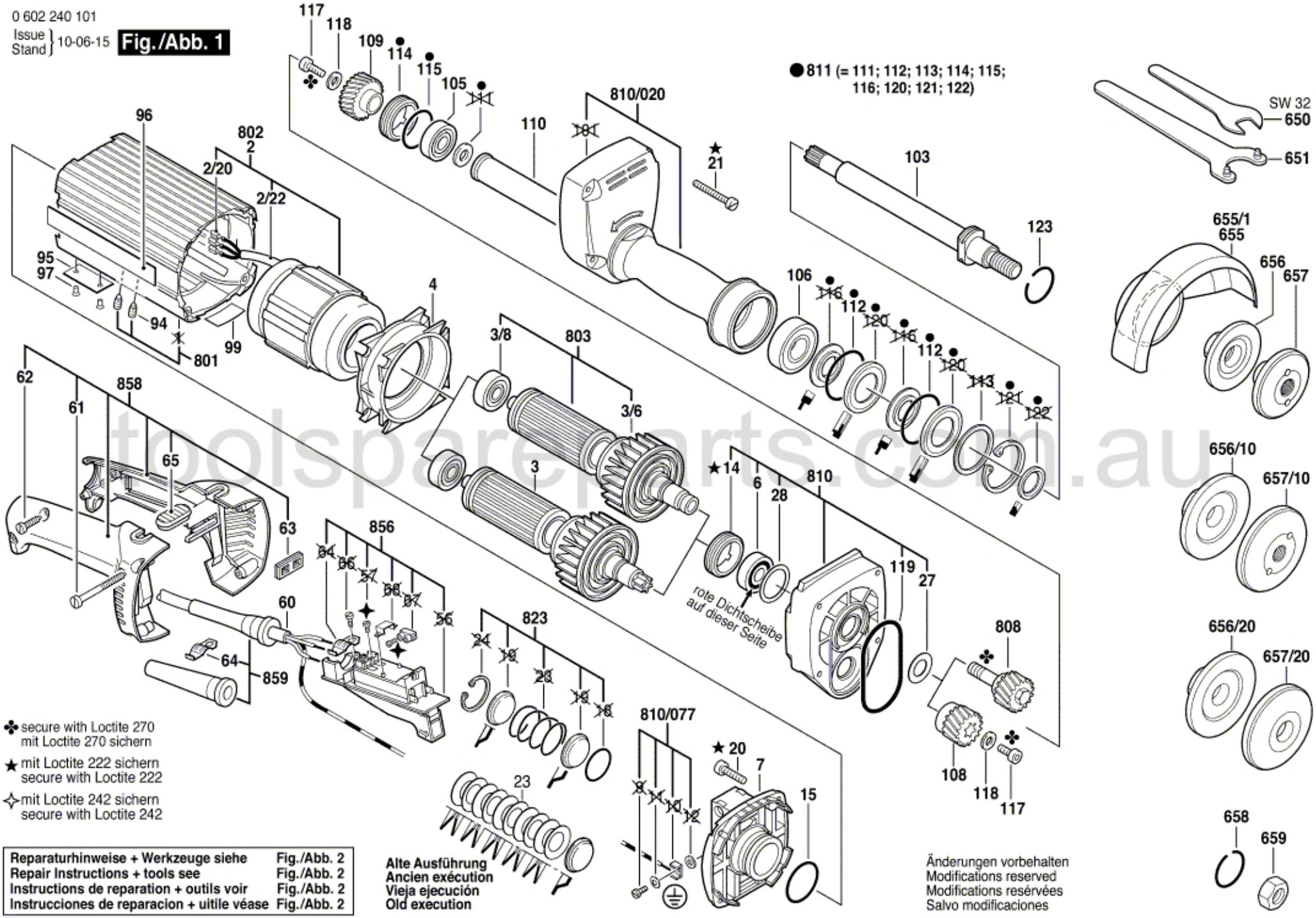

Reparaturhinweise + Werkzeuge siehe	**Fig./Abb. 2**
Repair Instructions + tools see	**Fig./Abb. 2**
Instructions de reparation + outils voir	**Fig./Abb. 2**
Instrucciones de reparacion + uitile véase	**Fig./Abb. 2**

toolsspareparts.com.au